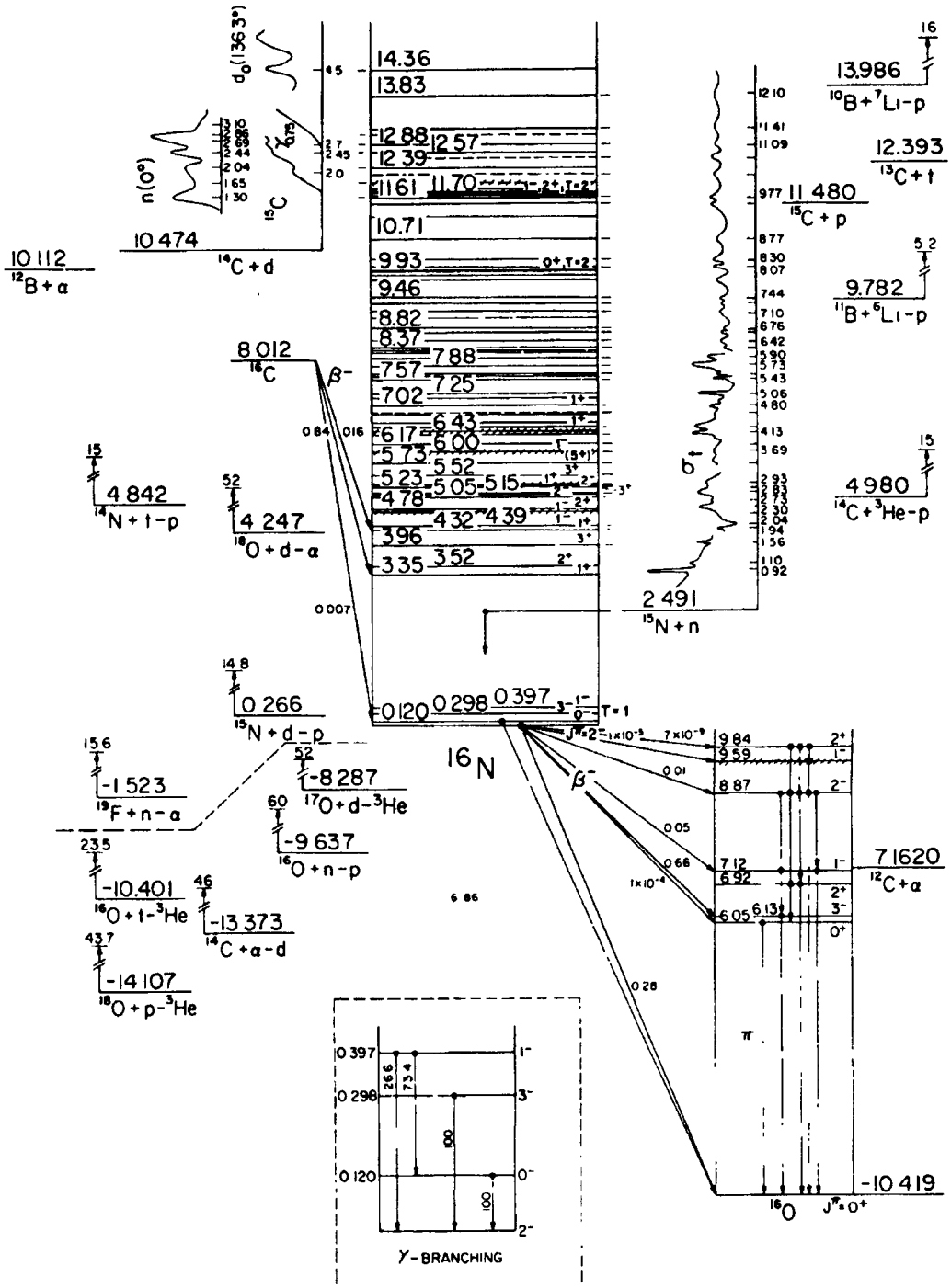
16N
14.36
13.83
12.88
12.57
12.39
11.61
11.70
10.71
9.93
9.46
8.82
8.37
7.88
7.57
7.25
7.02
6.43
6.17
6.00
5.73
5.52
5.23
5.05
5.15
4.78
4.39
4.32
3.96
3.52
3.35
0.120
0.298
0.397
10.474
14C + d
10.112
12B + α
8.012
16C
β-
4.842
14N + t - p
4.247
18O + d - α
0.266
15N + d - p
-1.523
19F + n - α
-8.287
17O + d - 3He
-9.637
16O + n - p
-10.401
16O + t - 3He
-13.373
14C + α - d
-14.107
18O + p - 3He
2.491
15N + n
13.986
10B + 7Li - p
12.393
13C + t
11.480
15C + p
9.782
11B + 6Li - p
4.980
14C + 3He - p
7.1620
12C + α
-10.419
16O
J^π = 0+
Y-BRANCHING